Maniglie e maniglioni
Doorhandles - Pullhandles
Türgriffe - Stossgriffe

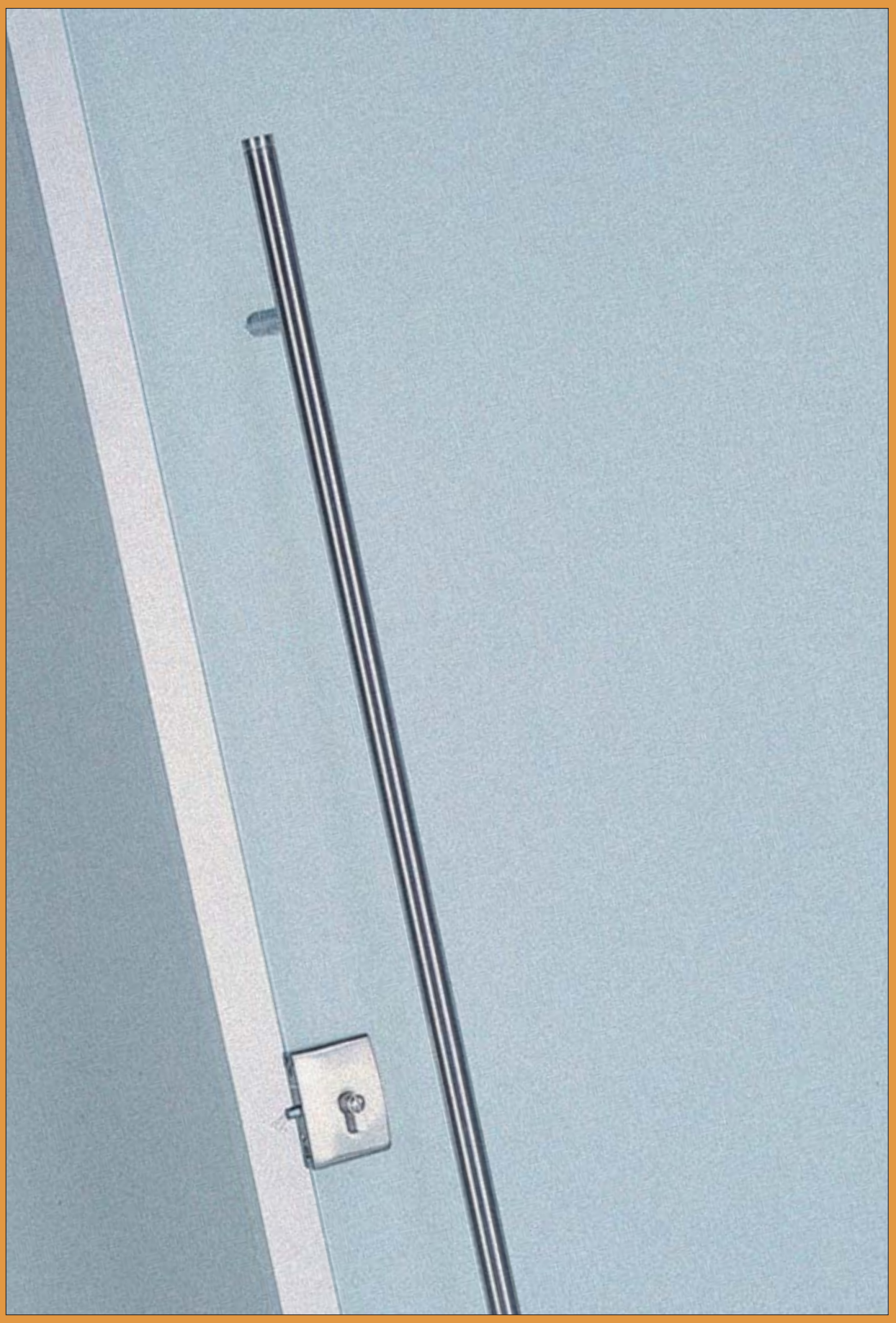

G

G-25		Maniglie *Handles* *Türgriffe*	**pag. 234**
G-10		Maniglioni *Pullhandles* *Stossgriffe*	**pag. 238**
G-15		Duolock Maniglioni con serratura *Pullhandles with lock* *Versperbarer Stossgriffe*	**pag. 240**
G-15		Duolock H Maniglioni con serratura *Pullhandles with lock* *Versperbarer Stossgriffe*	**pag. 240**
G-20		A- Maniglioni antipanico *Panic exit devices* *Panik Stossgriffe*	**pag. 242**
G-30		Pomoli per vetro *Knobs* *Knöpfe*	**pag. 244**

Maniglie
Doorhandles
Türgriffe

Morphos
V-1711 per vetro/*for glass/für Glas*
CR/CS - NL/NS

Dune
V-1651 per vetro/*for glass/für Glas*
CS - NS - CR - OL

Blade
V-1611 per vetro/*for glass/für Glas*
CS - NS - CR - OL

Elektra
V-1731 per vetro/*for glass/für Glas*
CS - NS - CR - CP - OL

Preso
V-1721 per vetro/*for glass/für Glas*
CS - NS - CR - OL

Amleto
V-1771 per vetro/*for glass/für Glas*
CS - NS - CR

Le Mans
V-1671 per vetro/*for glass/für Glas*
CS - NS - CR - OL

Tecno
V-1801 per vetro/*for glass/für Glas*
CR - NS - CS

NS = Nichel satinato
Satin nickel
Ähnlich Edelstahl matt
CP = Cromo perla
Chrome perla similar alu
Chrom perla ähnlich Alu

CS = Cromo satinato
Satin chrome
Chrom matt
AN = Alluminio anodizzato
Aluminium anodized
Aluminium Silberfarbig

OL = Ottone lucido
Polished brass
Messing poliert
IX = Acciaio inox satinato
Satin stainless steel
Edelstahl matt

CR = Cromo lucido
Polished chrome
Chrom glänzend

Wind
V-1791 per vetro/*for glass/für Glas*
CS - NS - CR

Dalì
V-231 per vetro/*for glass/für Glas*
CS - NS - CR

Casto
V-1761 per vetro/*for glass/für Glas*
CS - NS - CR - CP - OL

Vola
V-1681 per vetro/*for glass/für Glas*
CS - NS - CR - OL

Cubus
V-1601 per vetro/*for glass/für Glas*
CS - NS - CR - CP

Elga
V-911 per vetro/*for glass/für Glas*
CS - NS - CR - CP - OL

Go-go
V-1691 per vetro/*for glass/für Glas*
CS - NS - CR - OL

Daytona
V-140 per vetro/*for glass/für Glas*
CS - NS - CR - CP - OL

CS/CR = Cromo satinato/ Cromo lucido
Satin chrome/ Polished chrome
Chrom matt/ Chrom glänzend
CR/IX = Cromo lucido/ Acciaio inox satinato
Polished chrome/ Satin stainless steel
Chrom glänzend/ Edelstahl matt

NL = Nickel lucido
Polished nickel
Ähnlich Edelstahl poliert

Maniglie
Doorhandles
Türgriffe

L-Form 90
V-101 per vetro/*for glass/für Glas*
IX - CP - AN

U-form
V-110-inox per vetro/*for glass/für Glas*
IX - CP - AN

Sole
V-1751 per vetro/*for glass/für Glas*
CS - NS - CR - CP - OL

Capri
V-141 per vetro/*for glass/für Glas*
CS - NS - CR - OL

Milano
V-111 per vetro/*for glass/für Glas*
CS - NS - CR - CP - OL

Mirage 2
V-264 per vetro/*for glass/für Glas*
CS - NS - CR - OL

Vitrea color
V-1391 per vetro/
for glass/für Glas
CS - NS - CR - OL

America
V-1171 per vetro/*for glass/für Glas*
CS - NS - CR - CP - OL

NS = Nichel satinato
Satin nickel
Ähnlich Edelstahl matt
CP = Cromo perla
Chrome perla similar alu
Chrom perla ähnlich Alu

CS = Cromo satinato
Satin chrome
Chrom matt
AN = Alluminio anodizzato
Aluminium anodized
Aluminium Silberfarbig

OL = Ottone lucido
Polished brass
Messing poliert
IX = Acciaio inox satinato
Satin stainless steel
Edelstahl matt

CR = Cromo lucido
Polished chrome
Chrom glänzend

Omega
V-1461 per vetro/*for glass/für Glas*
CS - NS - CR - CP - OL

Emy
V-1521 per vetro/*for glass/für Glas*
CS/CR - CR/IX

Sabbia
V-121 per vetro/*for glass/für Glas*
CS - NS - CR - CP - OL

EXTRA: per maniglie con rosette per porte in legno
EXTRA: for doorhandles with rosette for wooden doors/AUFPREISE: für Türgriffe mit Rosette für Holztüren

ROS - T - BB

ROS - Q - BB

ROS -T - PZ

ROS - Q - PZ

ROS - T - WC

ROS - Q - WC

CS/CR = Cromo satinato/ Cromo lucido
Satin chrome/ Polished chrome
Chrom matt/ Chrom glänzend
CR/IX = Cromo lucido/ Acciaio inox satinato
Polished chrome/ Satin stainless steel
Chrom glänzend/ Edelstahl matt

NL = Nickel lucido
Polished nickel
Ähnlich Edelstahl poliert

Maniglioni

Pullhandles
Stossgriffe

Round 02

Ø \ A	200	300	500	650	1000	1040	1370
20	•	•	•			•	
25		•	•	•			
30			•		•		•
40							

Round 01

Ø \ A	200	300	350	400	650
20	•	•			
25		•	•		•
30			•		•
40					

Round 05

Ø \ A	300
20	
25	•
30	
40	

Round 07

Ø \ A	300
20	
25	•
30	
40	

Round 10

Ø \ A	300	650	1000
20	•		
25	•	•	
30			•
40			

Square 40

⧄ \ A	300
20	
25	•
30	
40	

Round 03

Ø \ A	200	300	350	650
20				
25		•		
30			•	•
40				

Round 11

Ø \ A	350	620
20		
25	•	•
30		
40		

Round 08

Ø \ A	300
20	
25	•
30	
40	

IX = Acciaio inox satinato
Satin stainless steel
Edelstahl matt

Square 41

⧄	A	300	650
20			
25		•	
30			
40			•

Sesamo 3 V-1468

Ø	A	1370
20		
25		
35		•
40		

Round 09

Ø	A	300
20		
25		•
30		
40		

sistemi di fissaggio
fixation systems
Befestigungssysteme

Fix 1

Fix 3

Maniglioni su richiesta

Pullhandles custom made
Stossgriffe mit Sondermass

Maniglioni 2-3-4 punti di fissaggio e tubo tagliati su misura a richiesta del cliente. Ø 25 e Ø 35.
Pullhandles 2-3-4 points custom made. Ø 25 or Ø 35.
Stossgriffe 2-3-4 Befestigungspunkte mit einem sondermass auf Anfrage lieferbar. Ø 25 od. Ø 35.

Esempio calcolo interasse
Example axe calculation
Beispiel Achsabstand Berechnung
Lunghezza (A): 2500
Sporgenza (B): 150
Punti fissaggio (C): 3
2500 - (150 x 2) = 2200
2200 : 3 = 733

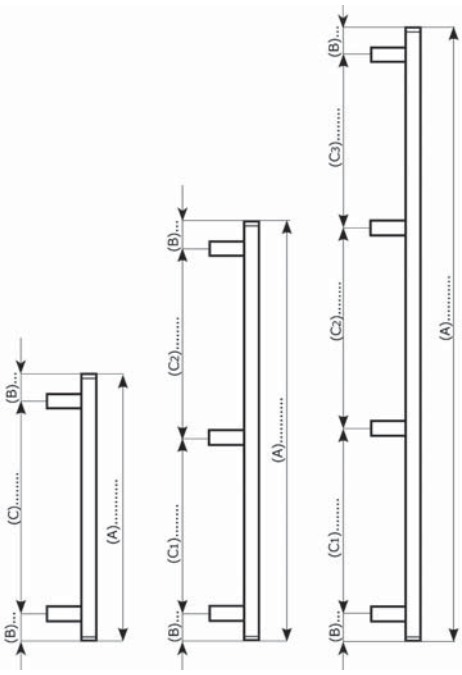

Maniglioni con serratura Duolock

Pullhandles with lock
Versperbarer Stossgriffe

Patented

DL-02
Incontro superiore a due punti fissaggio per maniglione duolock-H.
Two point fixing striker for pull handle Duolock-H.
Gegenkasten für Stossgriffe Duolock-H zwei Befestigungspunkten.

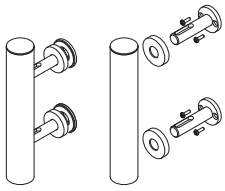

Completo di fissaggio a vetro con tappo TA-015 o fissaggio a muro.
Complete for wall or glass installation.
Komplett für Wand-bzw Glasmontage

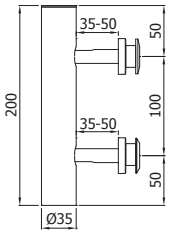

Regolabile
Adjustable
Verstellbar

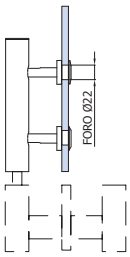

35.DL.13/1125.1500
Duolock con serratura incorporata chiave/pomolo
Duolock with lock key/knob
Duolock mit Schloss Schlüssel/Dreh-knopf

35.DLC.13/1125.1500
Duolock con serratura incorporata chiave/chiave
Duolock with lock key/key
Duolock mit Schloss Schlüssel-Schlüssel

35.R2.13/1125.1500
Duolock senza serratura
Duolock without lock
Duolock ohne Schloss

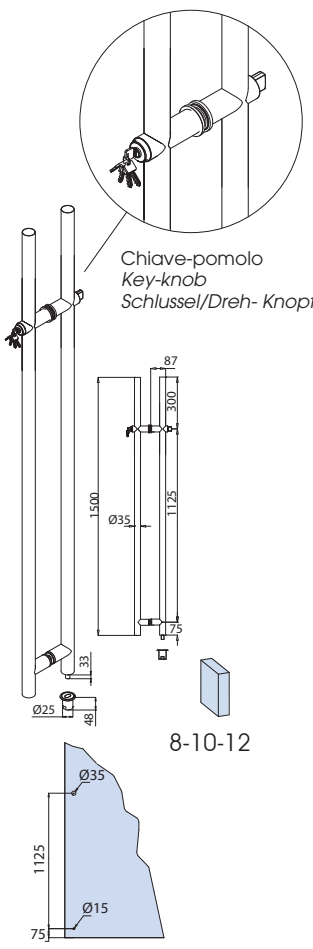

Chiave-pomolo
Key-knob
Schlussel/Dreh- Knopf

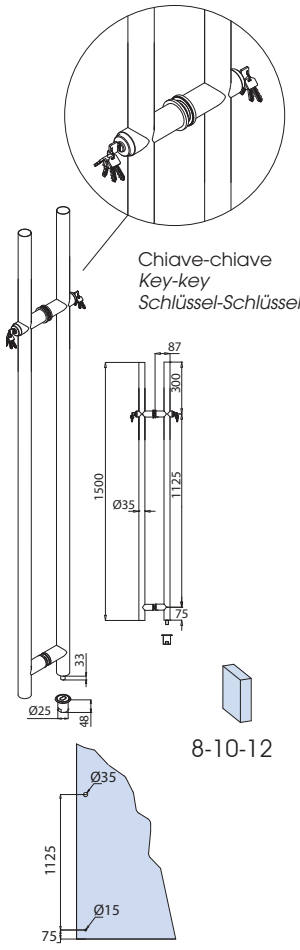

Chiave-chiave
Key-key
Schlüssel-Schlüssel

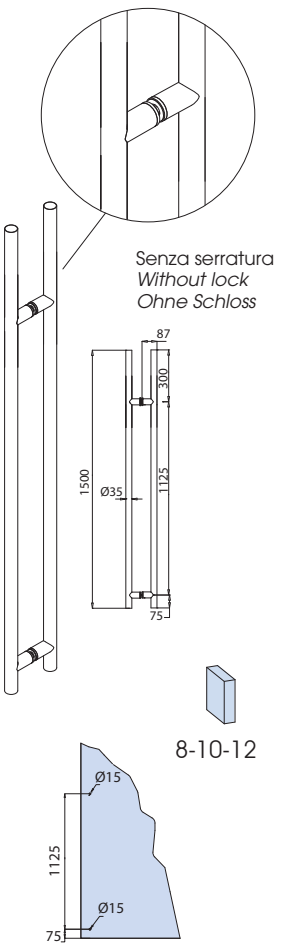

Senza serratura
Without lock
Ohne Schloss

IX = Acciaio inox satinato
Satin stainless steel
Edelstahl matt

Duolock H

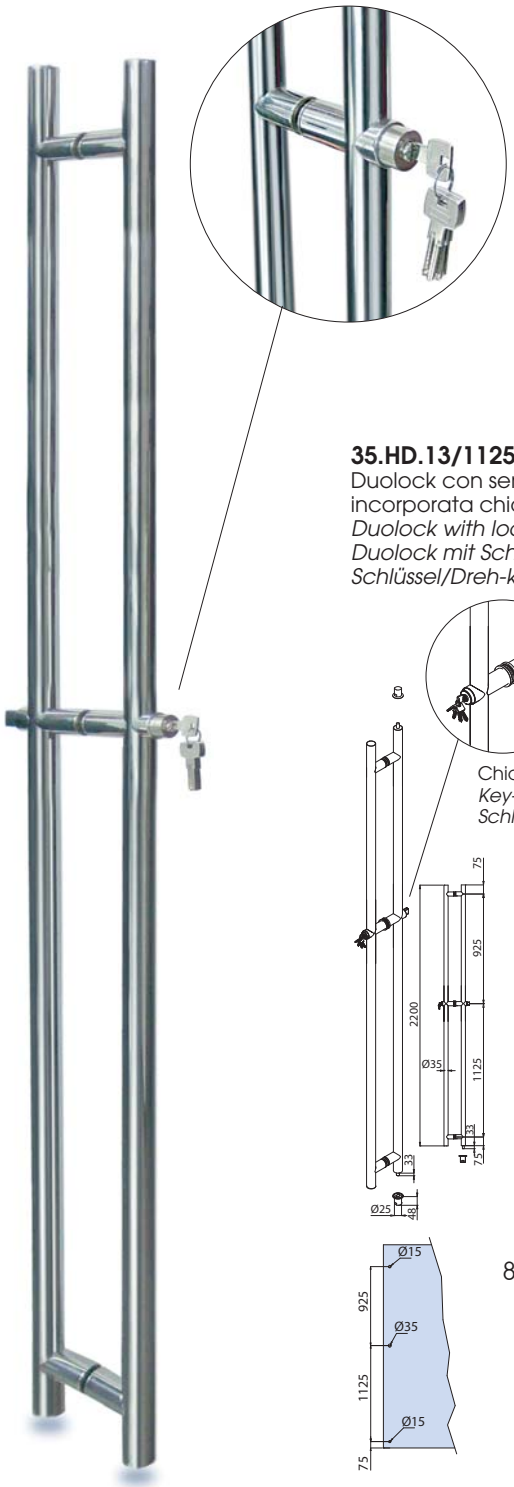

DL-01
Incontro superiore ad un punto fissaggio per maniglione Duolock-H.
Striker for pullhandle Duolock-H one point fixing.
Gegenkasten für Stossgriffe Duolock-H ein Befestigungspunkt.

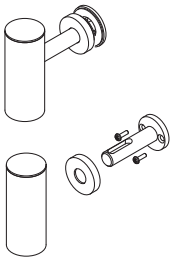

Completo di fissaggio a vetro con tappo TA-015 o fissaggio a muro.
Complete for wall or glass installation.
Komplett für Wand-bzw Glasmontage

Regolabile
Adjustable
Verstellbar

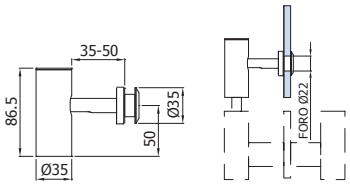

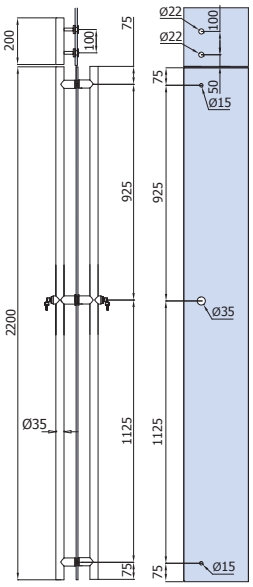

35.HD.13/1125.2200
Duolock con serratura incorporata chiave/pomolo
Duolock with lock key/knob
Duolock mit Schloss Schlüssel/Dreh-knopf

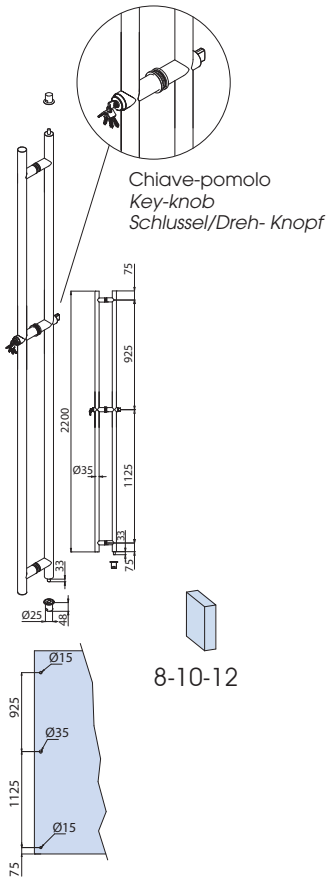

35.HDC.13/1125.2200
Duolock con serratura incorporata chiave/chiave
Duolock with lock key/key
Duolock mit Schloss Schlüssel-Schlüssel

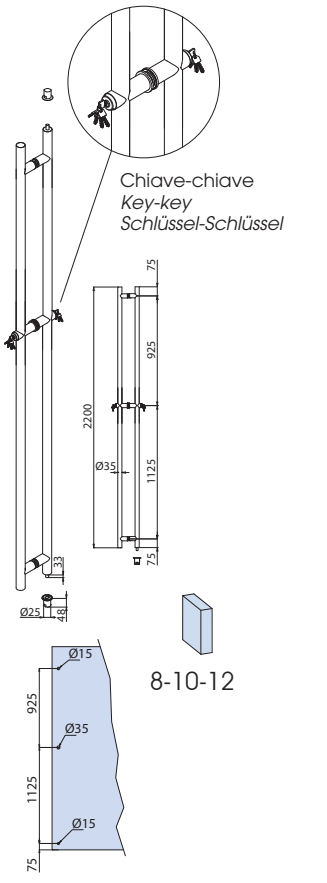

35.R2.13/1125.2200
Duolock senza serratura
Duolock without lock
Duolock ohne Schloss

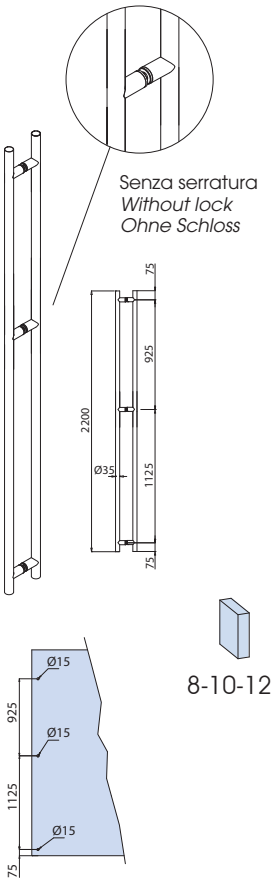

DL.LEGNO SET
SET ATTACCHI per montaggio maniglioni Duolock su porte legno spessore 40-50 mm
MOUNTING SET for installation on wooden door thickness 40-50 mm for pullhandles Duolock
SET für Duolock Stossgriffe Montage an Holztür 40-50 mm

Maniglioni antipanico

Panic exit devices
Panik Stossgriffe

Sistema modulare 1 - 2 - 3 punti di chiusura, reversibile, facilità di montaggio. Corpo interno in acciaio zincato, coperture e leve in lega speciale, scrocco in acciaio inox, barra maniglione in acciaio inox. Scrocco comandato dalla barra orizzontale o dalla maniglia esterna
Modular 1 -2 - 3 locking points, reversible, simply assembly. Zinc plated steel cases - Covers and levers in special alloy - Stainless steel latch bolt - Stainless steel springs. Horizontal bar or outside accessories driven latch bolt.
Modularer Aufbau erweiterbar von 1 auf 2 und 3 Punkt Verriegelung. Links und Rechts einsetzbar einfache Montage. Verzinkt Stahlkästen - Abdeckungen und Hebel in Zinklegierung - Falle aus Edelstahl - Federn aus Edelstahl. Stossgriff oder außere Drücker treiben die Falle an.

Il maniglione antipanico è certificato secondo la norma EN 1125:1997+A1:2001
Panic exit device is certified in accordance with EN 1125:1997+A1:2001
Panik-Verschluss-System ist entsprechend der Norm EN 1125:1997+A1:2001 zertifiziert

NS = Nichel satinato
Satin nickel
Ähnlich Edelstahl matt

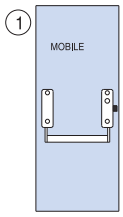

100-101-102

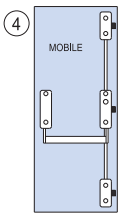

100-101-102-105-106

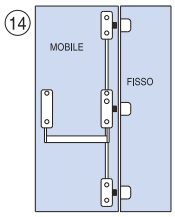

100-101-102-105-106-3x107

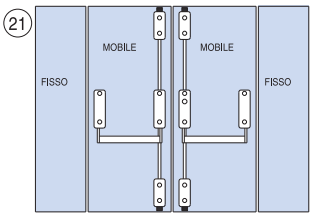

2x100-101-102-103-2x104-2x106

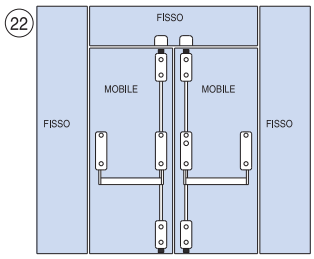

2x100-101-102-103-2x104-2x106-2x107

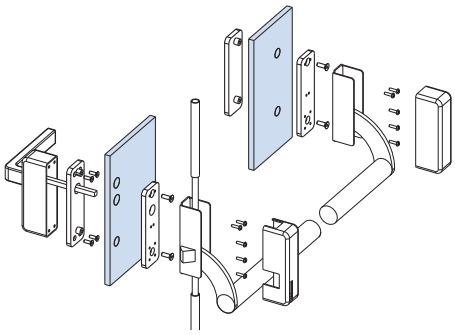

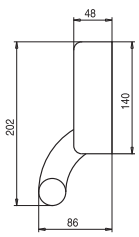

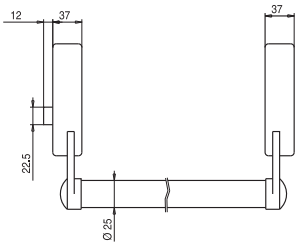

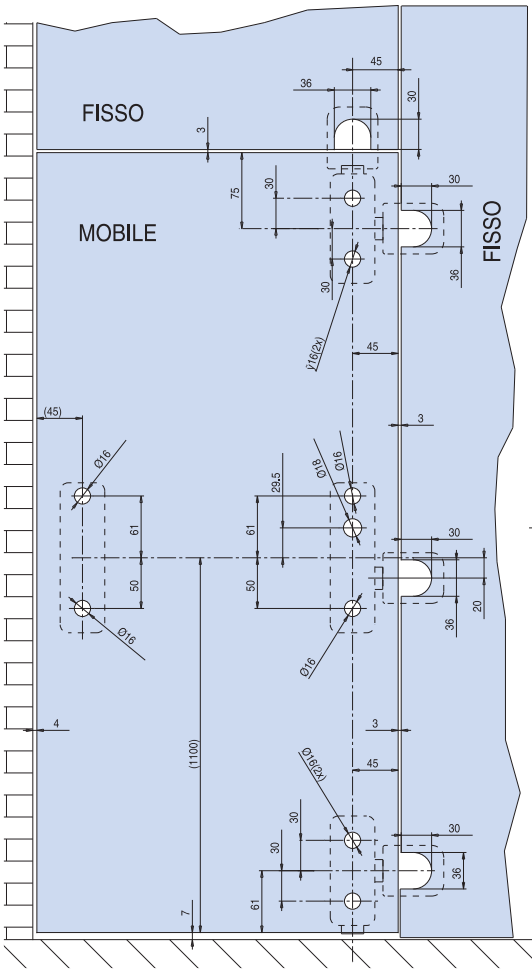

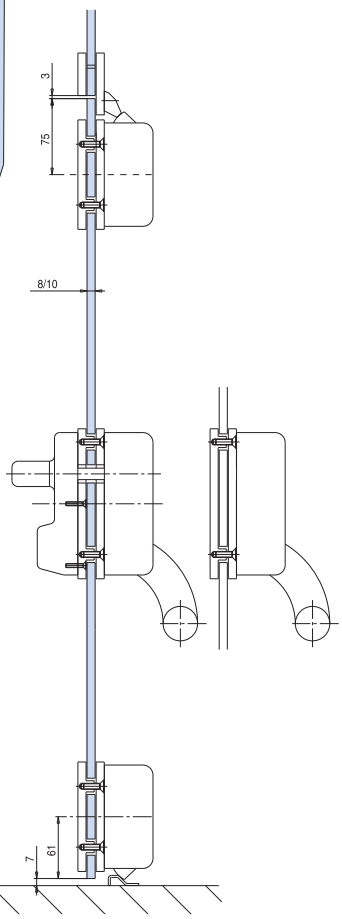

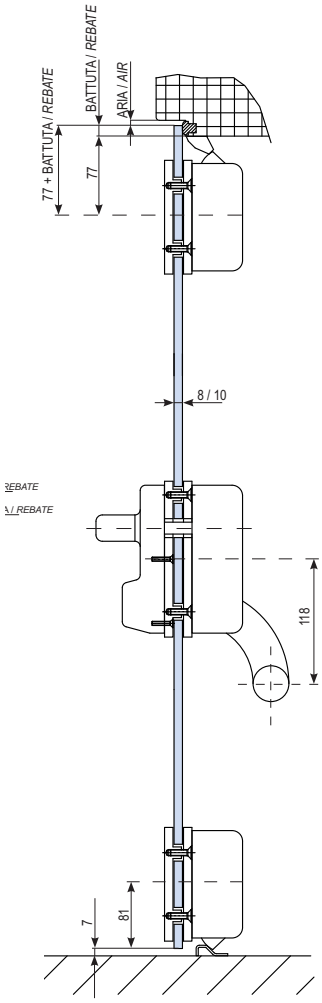

Pomoli per vetro

Knobs
Knöpfe

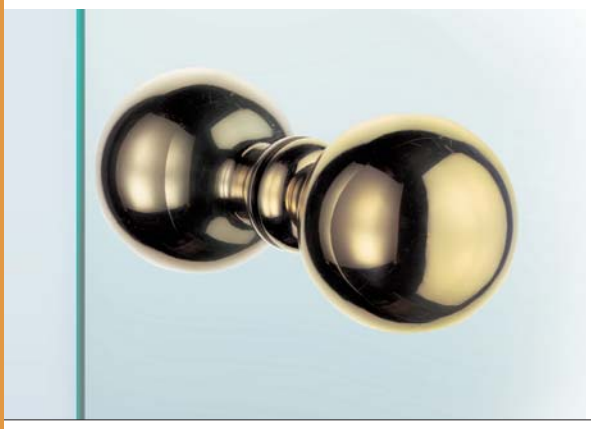

V-1056
Coppia pomoli palla Ø 60 mm.
Fori nel vetro 14 mm.
Pair of door knobs Ø 60 mm.
Hole in glass 14 mm.
Paar Türknöpfe Ø 60 mm.
Glas Bohrung 14 mm.

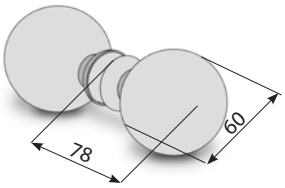

V-1056-2
Coppia pomoli palla Ø 50 mm.
Fori nel vetro 14 mm.
Pair of door knobs Ø 50 mm.
Hole in glass 14 mm.
Paar Türknöpfe Ø 50 mm.
Glas Bohrung 14 mm.
CS - NS - CR - OL - CP

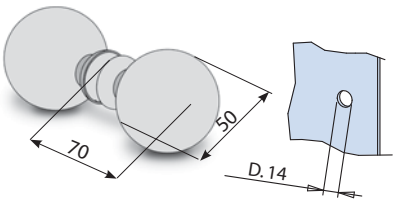

V-013
Coppia pomoli plex Ø 50 mm.
Fori nel vetro 10 mm.
Pair of door knobs Ø 50 mm.
Hole in glass 10 mm
Paar Türknöpfe Ø 50 mm.
Glas Bohrung 10 mm.
CS - NS - CR - OL

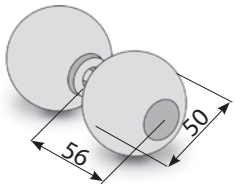

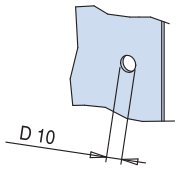

V-019
Coppia pomoli in vetro
Pair of door knobs in glass
Paar Türknöpfe aus Glas
NS + GLASS

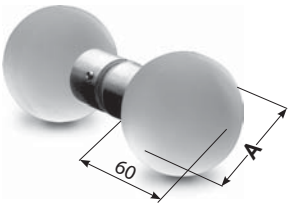

A = 40 / 45 / 50

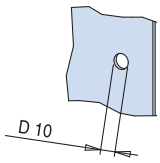

V-1105
Coppia pomoli piatti Ø 55 mm
Foro nel vetro 14 mm.
Pair of doorknobs Ø 55 mm
Hole in glass 14 mm
Paar Türknöpfe Ø 55 mm
Glas Bohrung 14 mm.
CS - NS - CR - OL - CP

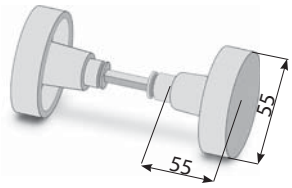

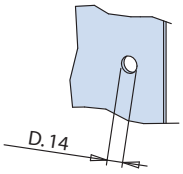

NS = Nichel satinato
Satin nickel
Ähnlich Edelstahl matt

CP = Cromo perla
Chrome perla similar alu
Chrom perla ähnlich Alu

CS = Cromo satinato
Satin chrome
Chrom matt

IX = Acciaio inox satinato
Satin stainless steel
Edelstahl matt

OL = Ottone lucido
Polished brass
Messing poliert

CR = Cromo lucido
Polished chrome
Chrom glänzend

B-168
Pomolo per porte in vetro alluminio.
Glass doors knob Aluminium.
Paar Türknnofle Aluminium.

CR - NS

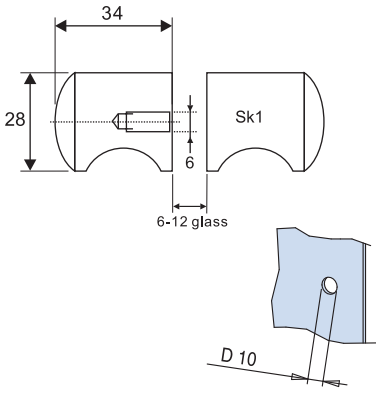

B-169
Coppia pomoli 28 x 28 mm.
Foro nel vetro Ø 10 mm.
Pair of doorknobs 28 x 28 mm.
Hole in glass 10 mm.
Paar Türknöpfe 28 x 28 mm.
Glas Bohrung 10 mm.

CR

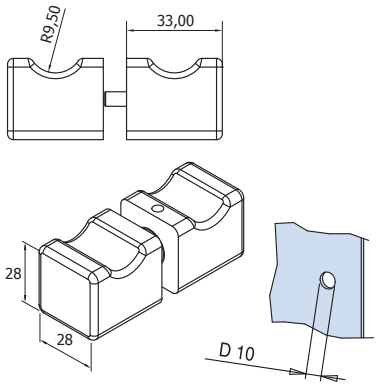

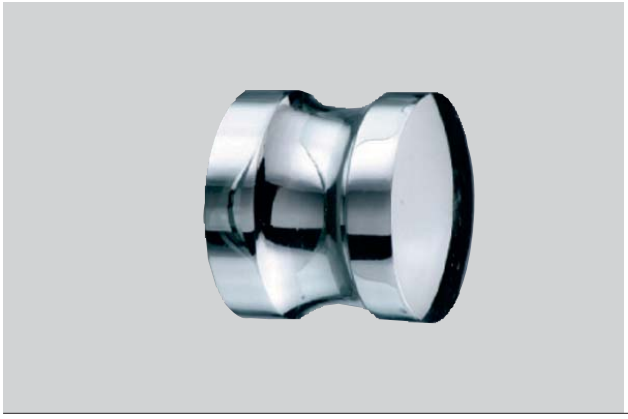

V-024 25
Coppia pomoli Ø 25 mm.
Foro nel vetro 10 mm.
Pair of doorknobs Ø 25 mm
Hole in glass 10 mm.
Paar Türknöpfe Ø 25 mm.
Glas Bohrung 10 mm.

V-024 38
Coppia pomoli Ø 38 mm.
Foro nel vetro 10 mm.
Pair of doorknobs Ø 38 mm
Hole in glass 10 mm.
Paar Türknöpfe Ø 38 mm.
Glas Bohrung 10 mm.
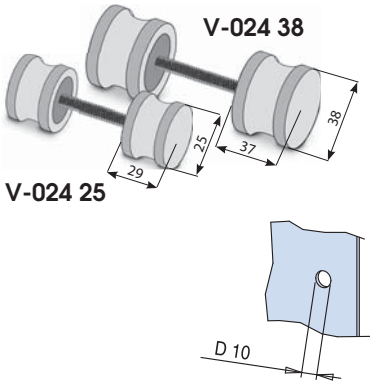
CS - NS - CR - OL - CP